Alfa Laval TK20 Semi-soudées

Échangeur de chaleur à plaques et joints pour applications exigeantes

Introduction

La ligne industrielle semi-soudée d'Alfa Laval est utilisée quand les joints ne sont pas adaptés à l'un des agents du processus. La ligne semi-soudée peut aussi supporter une pression de conception plus élevée en comparaison avec les échangeurs de chaleur à plaques complètement jointées.

Les plaques relativement courtes font que ce modèle est adapté aux applications à programmes de température courts et lorsque l'on nécessite d'une faible chute de pression. Une vaste gamme de types de plaques et de joints est disponible.

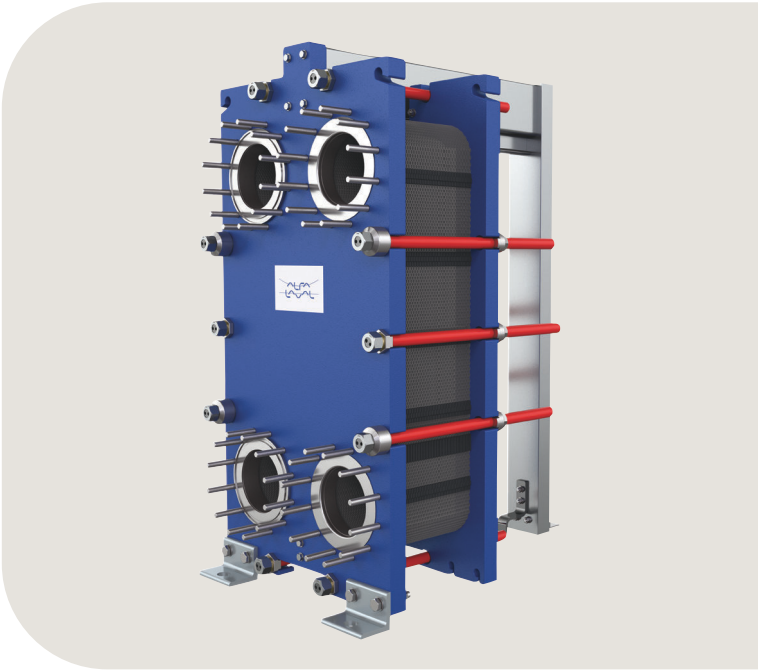

Applications

- Produits chimiques
- Énergie et utilitaires
- Denrées alimentaires, produits laitiers et boissons
- CVC et Réfrigération
- Marine et Transport
- Exploitation minière, minerais et pigments
- Pâte à papier et papier
- Acier
- Traitement de l'eau et des déchets

Avantages

- Efficacité énergétique élevée - coûts d'exploitation faibles
- Configuration flexible – la zone de transfert de chaleur peut être modifiée
- Facile à installer – design compact
- Grande facilité d'entretien – facile à ouvrir pour inspection et nettoyage et facile à nettoyer par NEP (nettoyage en place)
- Accès au réseau de service mondial d'Alfa Laval

Fonctionnalités

Chaque détail est soigneusement conçu pour assurer une performance optimale, une durée de fonctionnement maximale et un entretien facile. Sélection de fonctions disponibles, selon la configuration, il se peut que certaines fonctions ne soient pas applicables :

- Alignement en cinq points
- Rouleau de barre en T
- Zone de distribution CurveFlow™
- Fixation de joint ClipGrip™
- Chambre de fuite
- Système d'étanchéité RefTight™
- Bâti compact
- Boîtiers de roulements
- Tête de boulon fixe
- Ouverture de boulon trou de serrure
- Anneau de levage
- Garniture
- Rondelle de blocage
- Pieds coulissants
- Couverture de boulon hermétique
- Connexion optimisée vidange Alfa Laval

Portefeuille de services 360° Alfa Laval

Notre offre de services étendue assure une performance hors pair de votre équipement Alfa Laval durant son cycle de vie. Le Portefeuille de services 360 Alfa Laval comprend des services d'installation, de nettoyage et de réparation, ainsi que des pièces de rechange, de la documentation technique et la résolution des problèmes. Nous proposons également le remplacement, la modernisation, les tests d'intégrité, la surveillance, etc.

Pour plus d’informations sur notre offre complète de services et nos coordonnées, rendez-vous sur www.alfalaval.com/service.

Remarques générales sur les informations techniques

- L'offre globale présentées dans cette brochure ne sera peut-être pas disponible pour toutes les régions
- Certaines combinaisons peuvent ne pas être configurables

Schéma coté

Dimensions en mm (pouces)

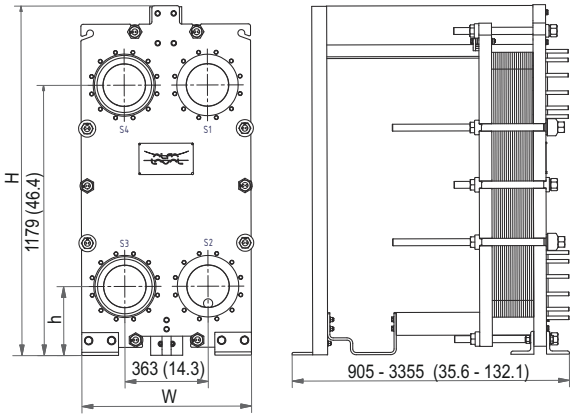

Type de bâti	H	W	h
FG	1525 (60,0 pouces)	740 (29,1 pouces)	301 (11,9 pouces)
FD	1525 (60,0 pouces)	785 (30,9 pouces)	301 (11,9 pouces)
FX	1560 (61,4 pouces)	900 (35,4 pouces)	331 (13,0 pouces)

Le nombre de boulons de serrage varie en fonction de la classe de pression.

Données techniques

Plaques	Type	Canal libre, mm (pouces)
TK20-BW	Semi-soudées	2.5 (0.098)

Matériaux	
Plaques de transfert de chaleur	304/304L, 316/316L, 254 Ti
Joints de champ	NBR, EPDM, FKM NBR, EPDM, CR
Joints circulaires	NBR, EPDM, CR, HeatSeal
Raccordements par bride	Revêtement métallique : acier inoxydable, alliage 254, titane
Bâti et plaque de serrage	Acier au carbone, peinture époxy

Autres matériaux disponibles sur demande.

Données fonctionnelles

Type de bâti	Pression de service max. (psig)	Température nominale max. °C (°F)
FG, pvcALS	15.5 (225)	200 (392)
FG, PED	16.0 (232)	50 (122)
FD, pvcALS	25.0 (362)	150 (302)
FD, ASME	20.7 (300)	150 (302)
FD, PED	25.0/362	150 (302)
FX, ASME	62.1 (900)	250 (482)
FX, PED	63.0 (914)	150 (302)

Des estimations de pression et de température peuvent être disponibles sur demande.

Raccordements par bride

Type de bâti	Norme de raccordement
FG, pvcALS	EN 1092-1 DN150 PN16 EN 1092-1 DN200 PN16 ASME B16.5 Class 150 NPS 6 ASME B16.5 Class 150 NPS 8 JIS B2220 16K 200A
FG, PED	EN 1092-1 DN150 PN16 EN 1092-1 DN200 PN16 ASME B16.5 Class 150 NPS 6 ASME B16.5 Class 150 NPS 8
FD, pvcALS	EN 1092-1 DN150 PN25 EN 1092-1 DN200 PN25 ASME B16.5 Class 300 NPS 6 ASME B16.5 Class 300 NPS 8 JIS B2220 20K 200A
FD, ASME	ASME B16.5 Class 300 NPS 6 ASME B16.5 Class 300 NPS 8
FD, PED	EN 1092-1 DN200 PN16 EN 1092-1 DN200 PN25 EN 1092-1 DN200 PN40 ASME B16.5 Class 300 NPS 6 ASME B16.5 Class 300 NPS 8
FX, ASME	ASME B16.5 Class 150 NPS 8 ASME B16.5 Class 300 NPS 6 ASME B16.5 Class 300 NPS 8 ASME B16.5 Class 900 NPS 6 ASME B16.5 Class 600 NPS 6
FX, PED	EN 1092-1 DN200 PN16 EN 1092-1 DN200 PN25 EN 1092-1 DN150 PN63 ASME B16.5 Class 150 NPS 8 ASME B16.5 Class 900 NPS 6

La norme EN1092-1 correspond aux normes GOST 12815-80 et GB/T9124.1.

Ce document et son contenu sont soumis à des droits d'auteur et d'autres droits de propriété intellectuelle détenus par Alfa Laval Corporate AB. Aucune partie de ce document ne peut être copiée, reproduite ou transmise sous une forme quelconque ou par un moyen quelconque, ou à des fins quelconques, sans obtention préalable de l'autorisation écrite expresse d'Alfa Laval Corporate AB. Les informations et les services fournis dans ce document constituent un avantage et un service accordés au client, et aucune responsabilité ou garantie n'est assumée concernant l'exactitude ou l'adéquation de ces informations et de ces services à quelque fin que ce soit. Tous droits réservés.

© Alfa Laval Corporate AB

Comment contacter Alfa Laval
Nos coordonnées sont mises à jour sur notre site Internet
www.alfalaval.com